FICHE D'IDENTIFICATION ATTACHE À INERTIE

RENSEIGNEMENTS CLIENT :

CODE :

SOCIÉTÉ :
CONTACT :
TÉL :

ADRESSE :

EMAIL :

☐ SEMELLE EN V

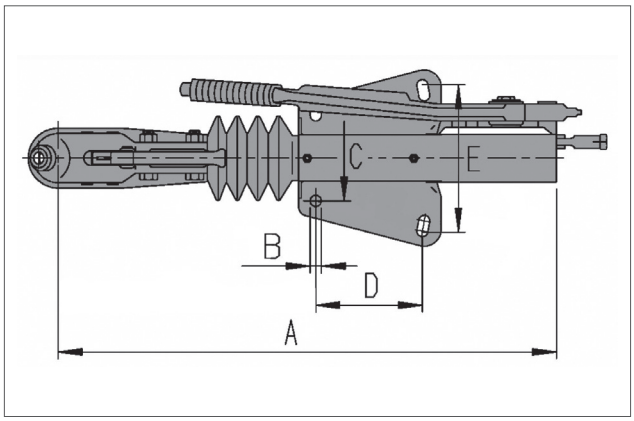

☐ TIMON CARRÉ

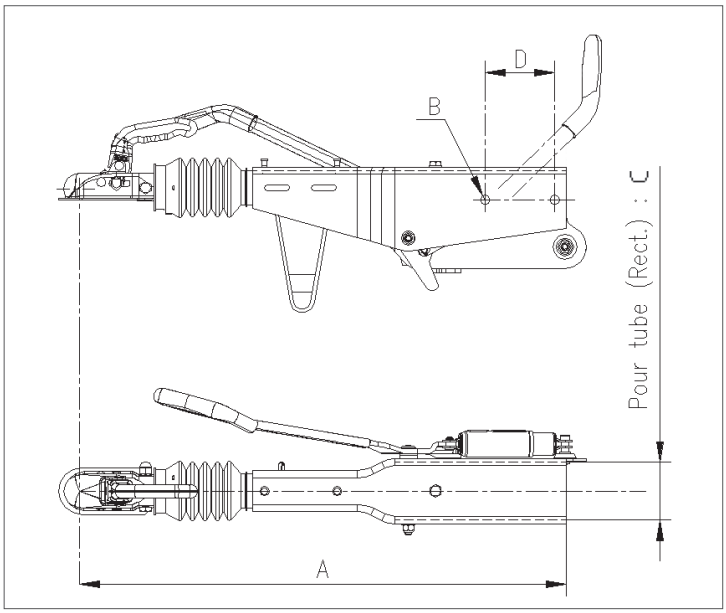

PTAC :

TYPE D'ACCROCHAGE :

☐ ANNEAU
(voir shéma ci-dessus 1)

MARQUE :

MODÈLE / TYPE :

☐ TÊTE

ANNÉE :

A : mm

B : mm

C : mm

D : mm

E : mm

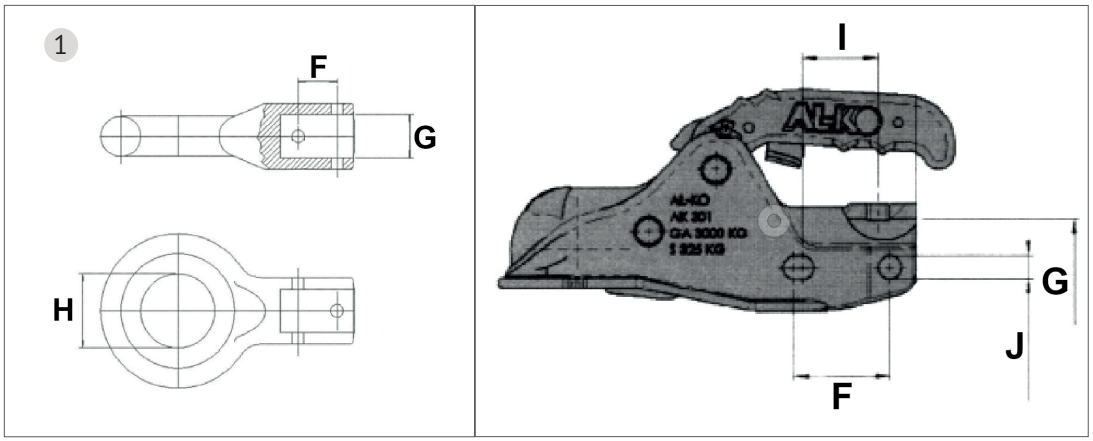

F : mm

H : mm

J : mm

G : mm

I : mm