FICHE D'IDENTIFICATION LIAISON ESSIEU-TIMON

RENSEIGNEMENTS CLIENT :	CODE :
SOCIÉTÉ :	ADRESSE :
CONTACT :	
TÉL :	EMAIL :

1/ Platine liaison timon avec platine 4 trous

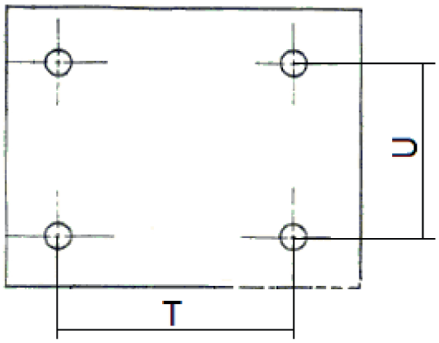

T :	
U :	

2/ Liaison timon spécifique essieu AL-KO

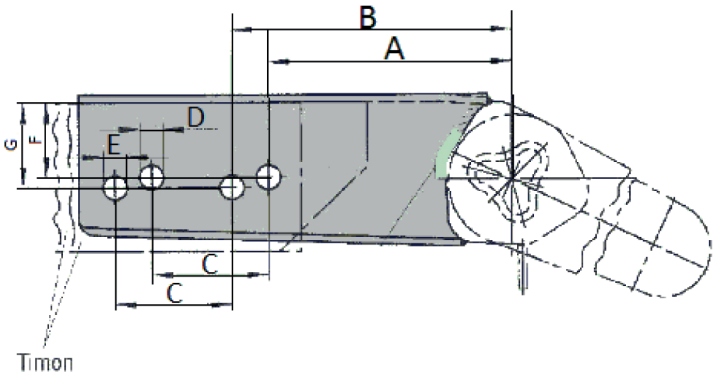

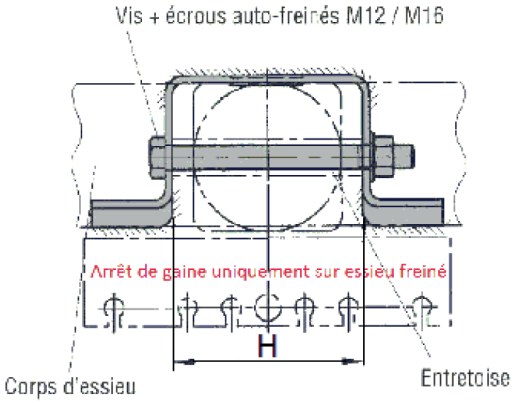

A :		E :	
B :		F :	
C :		G :	
D :		H :	

Autre modèle, nous consulter

Fiche à joindre avec soit la fiche d'identification pour essieu non freiné, soit la fiche d'identification pour essieu freiné.