FICHE D'IDENTIFICATION MOYEU NON FREINÉ ROULEMENT CARTOUCHE

RENSEIGNEMENTS CLIENT :

CODE :

SOCIÉTÉ :
CONTACT :
TÉL :

ADRESSE :

EMAIL :

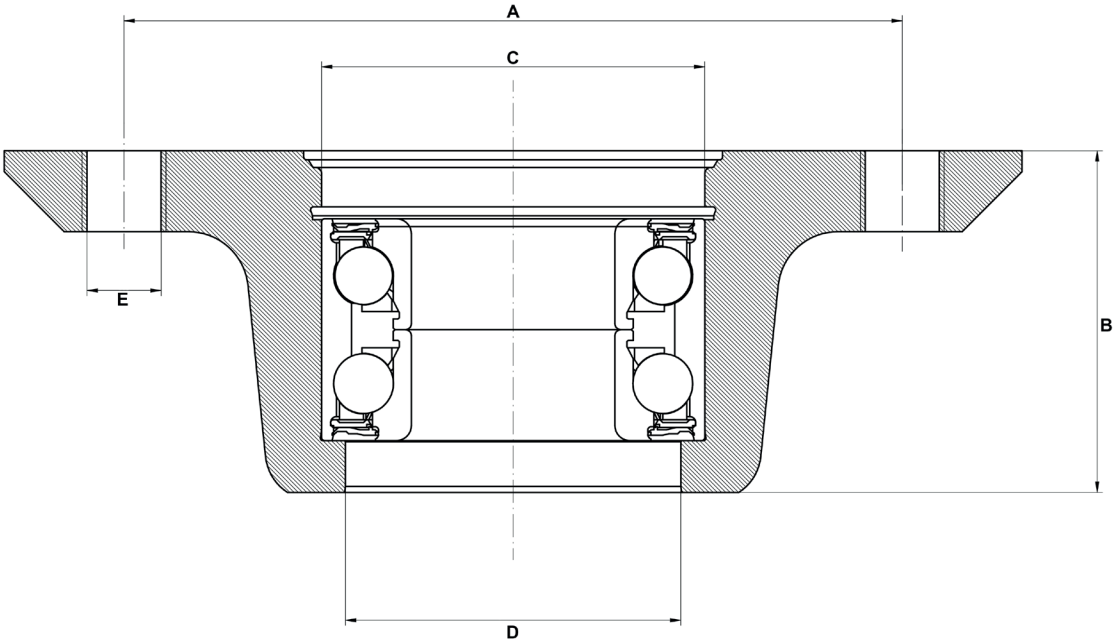

MARQUE D'ESSIEU :
TYPE D'ESSIEU :
N° D'ESSIEU :
TYPE DE FREIN :
ANNÉE :
ENTRAXE (A) :
HAUTEUR (B) :
DÉSIGNATION ROULEMENT OU RÉF (C) : mm
DÉSIGNATION ROULEMENT OU RÉF (D) : mm
∅ GOUJON (E) : mm
NOMBRE DE GOUJONS :
∅ BOUCHON : mm

▶ 3 / Identifier le perçage

Les deux types de perçage les plus fréquents :

- 4 trous
- 5 trous

La côte S vous permet de trouver le bon entraxe.

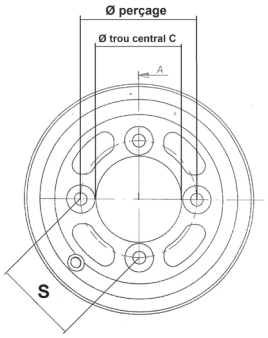

Perçage Ø	Côte S
98x4	69,3 mm
100x4	70,7 mm
115x4	81,3 mm
130x4	91,9 mm
112x5	65,8 mm
140x5	82,3 mm
205x6	102,5 mm

Fiche à joindre avec soit la fiche d'identification pour essieu non freiné, soit la fiche d'identification pour essieu freiné.

71 ROUTE DE TOURS - 18100 VIERZON - Tél : 02 34 07 09 09 - Fax : 02 34 07 09 08 - contact@larosediffusion.fr - www.larosediffusion.fr (doc10-2024)